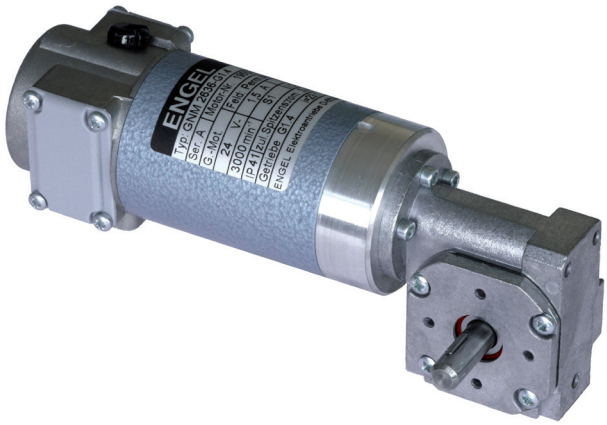


# GNM 2636 - G 1.4

## Gleichstrom-Getriebemotoren

### mit permanentem Magnetfeld

Motoren Baureihe GNM 2636
mit + ohne Haltebremse
Schnecken-Getriebe Baureihe G 1.4
**max. zul. 2 Nm**

Bei Ausführung mit Bremse Anschlußleitung 1000mm lang

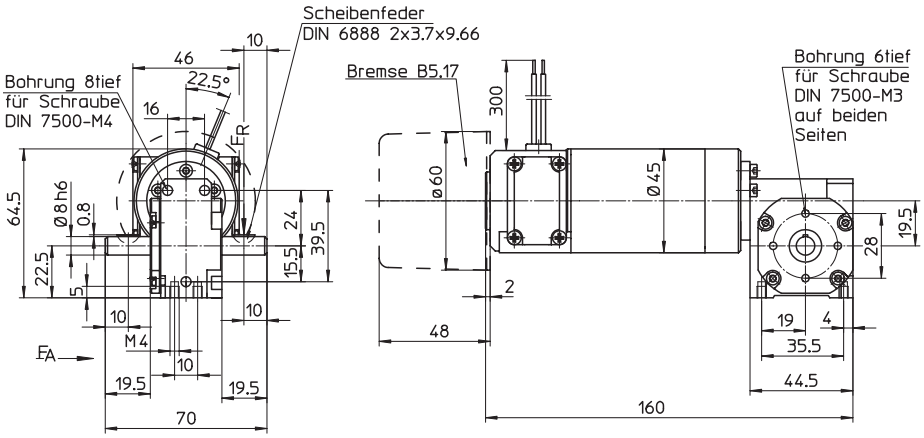


| | | |
|---|---|---|
| Typ | | GNM 2636 - G 1.4 |
| Serie | | A |
| Betriebsart nach VDE 0530 | | S1 |
| Isolationsklasse nach VDE 0530 | | F |
| Schutzart nach VDE 0530 | | IP 41 |
| Anschlußart | | freie Anschlussenden |
| Drehrichtung | | reversibel |
| Lagerung (Motor) | | Kugellager |
| Lagerung (Getriebe) | | Kugellager |
| Getriebe | | nicht selbsthemmend, geräuscharm |
| **Haltebremse B 5.17** | | |
| Nennspannung | V | 24 |
| Nennstrom | A | 0,3 |
| Statisches Bremsmoment (Motorwelle) | Nm | 0,5 |
| Max. Schaltzahl/h | | 2000 |

- Motoren auch mit Gleichstrom-Tachogenerator und/ oder Inkrementalgeber lieferbar
- Motoren auch in Schutzart IP 54 und/ oder mit Gerätestecker DIN 43650 lieferbar
- Ausführung mit Bremse in Schutzart IP 54 und mit Anschlußkabel

**Motoren-Aufbau:**
Schnecke ist in Motorwelle verstiftet. Kohlebürstenöffnung ist durch Abnahme der Abdeckung zugänglich. Freie Anschlussenden.
Fußbefestigung mit 4 Gewinden, siehe Maßbild.
Drehrichtung:
Änderung der Drehrichtung durch Umtauschen der Anschlüsse.
Bestell-Beispiel:

| | |
|---|---|
| Motor | - Getriebe |
| GNM 2636A | - G 1.4 |
| 24 V, 3000 $min^{-1}$ | - 7,3:1 |

Sonderausführungen auf Anfrage.

Ausgabe 01.11

**ENGEL ElektroMotoren AG · Am Klingenweg 7 · D-65396 Walluf**
Telefon: +49 (0) 6123 994 400 · Telefax: +49 (0) 6123 994 410 · E-Mail: kontakt@engel-elektromotoren.de · www.engel-elektromotoren.de

## GNM 2636A - G1.4

| 1 Nennspannung | 2 Nenndrehzahl | 3 Nenndrehmoment | 4 Anlaufmoment | 5 Nenndrehmoment bei Mischstrom | 6 Nennleistung | 7 Nennstrom | 8 Nennstrom bei Mischstrom | 9 Spitzenstrom | 10 Leistung Getriebe-Eingang | 11 Nenndrehzahl Getriebe-Eingang | 12 Untersetzung Getriebe | 13 Wirkungsgrad Getriebe | Grenzbelastung Getriebe 14 Max. Leistung | 15 Max. Dauer-drehmoment | 16 Max. Anlauf-moment | 17 Gesamtgewicht Motor + Getriebe | 18 Gesamtgewicht Motor + Getriebe + Bremse | 19 $F_R$ (Zul. radiale Wellenlast) | 20 $F_A$ (Zul. axiale Wellenlast) [1] |
|---|---|---|---|---|---|---|---|---|---|---|---|---|---|---|---|---|---|---|---|
| V | $min^{-1}$ | Nm | Nm | Nm | W | A | A | A | W | $min^{-1}$ | i | % | W | Nm | Nm | kg | kg | N | N |
| 24 | 411 | 0,35 [2] | 1,3 [2] | 0,25 | 15 | 1,4 [2] | 1,1 | 6,7 | 20 | 3000 | 7,3 :1 | 76 | 15 | 0,35 | 2,0 | 0,8 | 1,0 | 110 | 60 |
| 24 | 261 | 0,50 [2] | 2,0 [2] | 0,38 | 14 | 1,4 [2] | 1,1 | 6,4 [2] | 19 | 3000 | 11,5 :1 | 73 | 14 | 0,50 | 2,0 | 0,8 | 1,0 | 110 | 60 |
| 24 | 200 | 0,65 [2] | 2,0 [2] | 0,47 | 14 | 1,4 [2] | 1,1 | 5,0 [2] | 19 | 3000 | 15 :1 | 70 | 14 | 0,65 | 2,0 | 0,8 | 1,0 | 110 | 60 |
| 24 | 130 | 1,0 [2] | 2,0 [2] | 0,69 | 14 | 1,5 [2] | 1,1 | 3,4 [2] | 20 | 3000 | 23 :1 | 67 | 14 | 1,0 | 2,0 | 0,8 | 1,0 | 110 | 60 |
| 24 | 100 | 1,1 [2] | 2,0 [2] | 0,85 | 12 | 1,3 [2] | 1,1 | 2,7 [2] | 18 | 3000 | 30 :1 | 63 | 12 | 1,1 | 2,0 | 0,8 | 1,0 | 110 | 60 |
| 24 | 79 | 1,05 [2] | 1,2 [2] | 1,0 | 8,7 | 1,1 [2] | 1,1 | 1,5 [2] | 14 | 3000 | 38 :1 | 60 | 8,7 | 1,05 | 1,2 | 0,8 | 1,0 | 110 | 60 |

Toleranzen ± 10 %

Zu Spalte 3 und 13
Diese Getriebewerte gelten im betriebswarmen Zustand nach Einlaufphase.

Zu Spalte 5 und 8
Bei Mischstrom (Faktor 0,7), wie z.B. bei Gleichstrom aus Einphasen-Brückengleichrichtung mit Oberwellenanteil über 5%, dürfen die angegebenen Werte nicht überschritten werden.

Zu Spalte 4 und 9
Werte entsprechen der Getriebe- Grenzbelasting. Bei hohen Untersetzungen können die zulässigen Ströme geringer sein als die Nennströme der Motoren. Ströme dann geeignet begrenzen, z.B. durch Einstellung am Servoverstärker.

Zu Spalte 14, 15 und 16
Um eine Überlastung des Getriebes zu vermeiden, dürfen die genannten Grenzbelastungen nicht überschritten werden. Bei Umkehrbetrieb sind die Grenzbelastungswerte mit Faktor 0,75 zu multiplizieren.

[1] Mitte des Wellenzapfens.

[2] Motorstrom muß auf den reduzierten Wert begrenzt werden.