AE

Interruttori automatici scatolati

Serie MC169 e MC259

Questi apparecchi comprendono la serie MC169 e MC259 per corr
nominali di 160A e 250A.
Essi possono essere forniti sia con relè termomagnetico che con r
elettronico, per una protezione anche selettiva di linea e di generatori, contr
sovraccarico e il cortocircuito, o solo magnetica per protezione motori.

La protezione elettronica è di nuovissima generazione con ampio spettro
regolazione (0,3...1In) e con funzioni SI e LSI.
Sul fronte del relè elettronico, oltre ai trimmer di regolazione, è stata integra
la funzione Tester, attivabile con un cavetto USB, che permette di verifica
l'elettronica e lo sgancio dell'interruttore.

Per tutti i modelli con relè elettronico, la protezione sul neutro è regolabile
0% - 50% - 100%.

Protezione	Serie	Corrente nominale In (A)	Taratura termica Ir (A)	Taratura magnetica Im (A)	Taratura di emergenza I (A)	Canale di terra G Ir (A)	Capacità di rottura (Icu a 415V AC)
Linea	MCL169, MCS259	25... 63	0,8... 1In	fissa 8In	-	-	50 80
		80... 250	0,8... 1In	5... 10In	-	-	50 80
Generatore	MCG169 / 259	40... 100	0,8... 1In	fissa 4In	-	-	50 -
		125... 250	0,8... 1In	3... 5In	-	-	50 -
Elettronica LSI	MCA169 / 259	25... 250	0,3... 1In	2... 13Ir	fissa 14Ir	-	50 80
Elettronica SI	MCB169 / 259	25... 250	-	2... 13Ir	fissa 14Ir	-	50 80

Accessoriabilità:
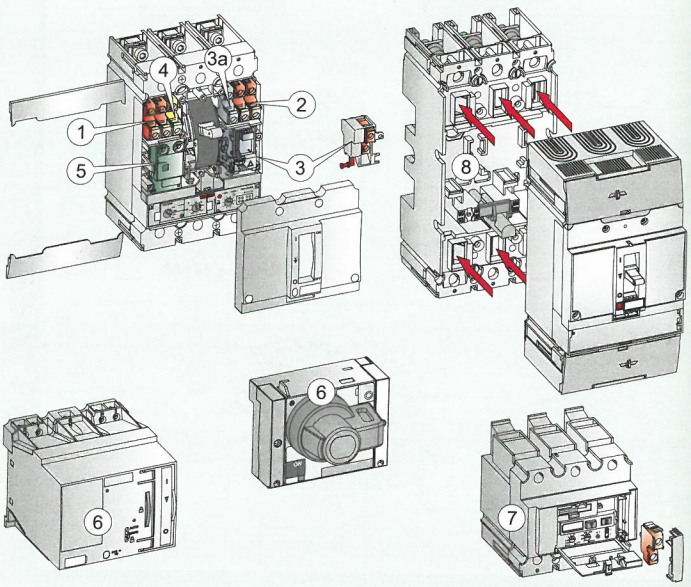
1: contatto ausiliario (NA o NC) montato a sinistra, 1 o 2 elementi
2: contatto ausiliario (NA o NC) montato a destra, 1 o 2 elementi
3: contatto di scattato relè per sganciatore termomagnetico (NA o NC)
3a: contatto di scattato relè per sganciatore elettronico (NA o NC)
4: contatto di scattato relè per meccanismo (1CO)
5: sganciatore di minima tensione o a lancio di corrente
6: comando motore o manuale rotativo
7: blocco differenziale per montaggio inferiore (sottoposto)
(con contatto di segnalazione a richiesta)
8: esecuzione removibile o estraibile